SICOM3172

Управляемый коммутатор Traffic EoVDSL и сервер последовательных интерфейсов

АНОНС

- 2 EoVDSL порта, 4 10/100Base-TX порта RJ45 и 2 RS232/RS485 порта
- Поддержка резервировани DT-Ring, RSTP
- Поддержка функций безопасности
- Для подачи питания «ножевые» контакты на задней панели
- Электромагнитная совместимость промышленного уровня 4

Описание

SICOM3172- встраиваемый управляемый коммутатор, обеспечивающий передачу данных до 100 Мб/с на большие расстояния (свыше 2 км) по телефонным кабелям. Обеспечивая высокую скорость передачи на большие расстояния, устройства данной серии помогают существенно снизить расходы на строительство сети при использовании в качестве среды передачи данных существующие телефонные линии связи.
Коммутатор предназначен для использования в условиях эксплуатации промышленных предприятий и имеет 2 порта EoVDSL с разъемом RJ11 + 4 порта 10/100Base-TX RJ45 + 2 порта RS232/422/485, а также обладает ультро-низким энергопотреблением(менее 10 Вт), широким диапазоном рабочих температур и устойчив к электромагнитным излучениям высокой мощности.

Возможности коммутатора

Сети

Поддержка VLAN и PVLAN
Поддержка группирования портов
Поддержка контроля потоков
Ограничение скорости портов
Контроль широковещательных штормов

Резервирование

Поддержка DT-Ring, DT-Ring+ со временем восстановления <50мс
Поддержка STP/RSTP
Поддержка IGMP snooping
Поддержка static multicast

Безопасность

Поддержка IEEE 802.1x
Поддержка HTTPS/SSL
Поддержка SSH
Поддержка RADIUS
Поддержка TACACS+
Поддержка типов пользователей
Поддержка Manage VLAN
Поддержка безопасности портов
Поддержка SP и WRP планирования очередей

Управление и обслуживание

Поддержка CLI, Telnet и управления через Web интерфейс
Поддержка SNMPv1/v2c/v3, централизованного управления Kyvision
Поддержка обновления через FTP/SFTP
Поддержка сигнализирования о сбоях в работе портов и кольца
Поддержка RMON
Поддержка зеркалирования портов
Поддержка Syslog
Поддержка LLDP
Поддержка Link-check

Управление IP адресами

Поддержка DHCP сервер/клиент
Поддержка временной синхронизации
Поддержка SNTP клиента

Работа с последовательными интерфейсами

Поддержка режимов RS232/422/485
Поддержка протоколов TCP/UDP
Поддержка контроля потоков

Version: 2015V1.0

Управление и обслуживание

Поддержка CLI, Telnet и управления через Web интерфейс
Поддержка обновления через FTP
Поддержка SSH
Поддержка SSL
Поддержка LLDP
Поддержка SNTP клиента

Характеристики

Технические параметры

Стандарты
- IEEE 802.3i(10Base-T)
- IEEE 802.3u(100Base-T и 100Base-FX)
- IEEE 802.3ad
- IEEE 802.3x
- IEEE 802.1p
- IEEE 802.1Q
- IEEE 802.1d
- IEEE 802.1w
- IEEE 802.1x

Производительность

Очередей приоритета	4
Количество VLANов	256
VLAN ID	1~4093
Количество групп Multicast	256
Таблица MAC адресов	8K
Буфер пакетов	1Мбит
Пропускная способность	0.9Mpps
Задержки	<10μс

Интерфейсы

Fast Ethernet порты	10/100Base-T(X), разъём RJ45
EoVDSL порты	2/3/5/15/20/25/55/100Mbps, разъём RJ11
Последовательные порты	RS232/485/422, разъём RJ45
Консольный порт	RS232, разъём RJ45

Световая индикация

Передняя панель
- Работа: Run
- Питание: PWR
- Работа кольца: Ring
- Приём/передача данных EoVDSL: V1,V2
- Роли портов EoVDSL: CO1, CO2
- Приём/передача данных послед.: TX, RX
- Индикация портов: Link/ACT
- Индикация скорости: Speed

Требования по питанию

Питание	12DCW(9-36VDC)
Разъём питания	ножевые контакты
Энергопотребление	<10Вт

Защита от перегрузки
Автоматическое определение полярности
Без резервирования по питанию

Физические характеристики

Корпус	Металл
Охлаждение	Конвекционное, без вентиляторов
Класс защиты	IP30
Размеры(мм)	

- 58×114×205(Ш×В×Г)

Масса	<0,8 кг
Монтаж	по рельсовым слотам в стойку

Требования к окружающей среде

Рабочая температура	от -40°C до +85°C
Температура хранения	от -40°C до +85°C
Относительная влажность	от 5 до 95% без конденсации

Гарантия

Наработка на отказ	307 699 часов
Гарантия	5 лет

Соответствие

Актуальную информацию запрашивайте у Вашего менеджера

Промышленные стандарты

EMI
- FCC CFR47 Часть 15, EN55022/CISPR22, Класс A

EMS
- IEC61000-4-2(ESD) ±8 кВ(контакт), ±15 кВ(воздух)
- IEC61000-4-3(RS) 10 В/м (80МГц~2ГГц)
- IEC61000-4-4(EFT) Порт питания: ±4 кВ;Порт данных: ±2 кВ
- IEC61000-4-5(Surge) Порт питания: ±2 kV/DM, ±4 kV/CM; Порт данных: ±2 kV
- IEC61000-4-6(CS) 3 В (10кГц~150кГц) 10 В (150кГц~80МГц)
- IEC61000-4-8(power frequency magnetic field) 100А/м(пост.), 1000А/м(1с-3с)
- IEC61000-4-9(Iulsed magnetic field) 1000А/м
- IEC61000-4-10(damped oscillation) 30А/м
- IEC61000-4-12(oscilatory wave) 2,5 kV/CM, 1kv/DM
- IEC61000-4-16(common mode conduction) 30В(пост.), 300В(1с)

Структура
- IEC60068-2-6 (Вибрация)
- IEC60068-2-27 (Удар)
- IEC60068-2-32 (Падение)

Габариты

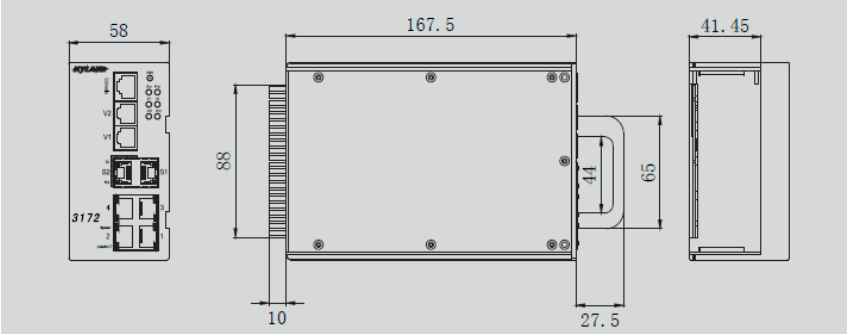

Информация для заказа

	SICOM3172-Порты-БП
Порты	
1EoVDSL-RJ11-4T	4x10/100Base-T(X) порта RJ45; 1xVDSL порт
1EoVDSL-RJ11-4T-2D	4x10/100Base-T(X) порта RJ45; 1xVDSL порт;2xRS232/485/422 последовательных порта
2EoVDSL-RJ11-4T	4x10/100Base-T(X) порта RJ45;2xVDSL порта
2EoVDSL-RJ11-4T-2D	4x10/100Base-T(X) порта RJ45; 2xVDSL порта;2xRS232/485/422 последовательных порта
БП	
L5	12DCW(9-36VDC)